IPBC Horizontalklemmen

Traglast 1.000 – 3.000 kg



Für horizontales Transportieren - mit Vorspannsystem

- verfügbare Greifbereiche: 0 bis 25 mm
- Hohe Festigkeit und kompakte Abmessungen durch geschweißten Korpus aus legiertem Stahl. Komponenten aus geschmiedetem, legierten Stahl erhältlich auf Anfrage.
- Einzeln auf Überlast geprüft mit Zertifizierung. Die Prüflast beträgt 200 % der maximalen Traglast.
- Firmenname (CrosbyIP), Logo, Traglast und Greifbereich im Korpus eingestanzt.
- Jedes Produkt trägt eine eigene Seriennummer, die zusammen mit der Prüflast in den Korpus eingestanzt ist. Die Seriennummer ist außerdem im Prüfnachweis vermerkt, der dem Wartungs- und Garantieheft beiliegt.
- Ersatzteile für Wartung sind erhältlich.
- hergestellt in einem nach ISO 9001 zertifizierten Werk
- alle Größen sind mit **RFID** ausgestattet



Die horizontalen Hebeklemmen IPBC verfügen über ein Vorspannsystem, mit dessen Hilfe sich die Klemmen zum horizontalen Transportieren und Heben an formstabilem und nicht formstabilem Material befestigen lassen. Diese Klemmen können auch für den Transport von Material verwendet werden, dass in Schneid-, Biege- oder Walzmaschinen und anderen Produktionsanlagen verwendet wird.

Außerdem können sie für das Drehen von Trägern aus der H- in die I-Position verwendet werden.

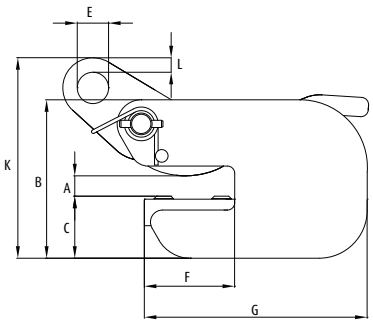

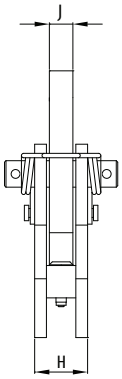

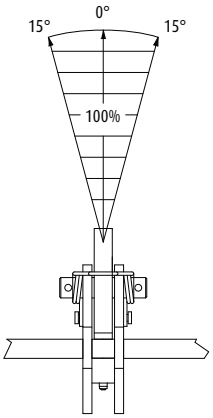

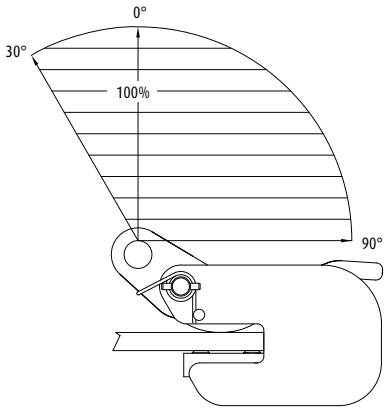

Modell	Traglast	Greifbereich A	Abmessungen								Gewicht	Preis pro Stück
			B	C	E	F	G	H	J	K		
	kg*	mm	mm	mm	mm	mm	mm	mm	mm	mm	kg	Euro
1 IPBC	1.000	0 – 20	132	52	26	75	185	36	16	182	3,5	**313,00**
2 IPBC	2.000	0 – 25	152	62	30	82	210	49	20	218	6,5	**404,00**
3 IPBC	3.000	0 – 25	157	66	30	82	210	57	20	225	8,5	**539,00**

* Sicherheitsfaktor auf Basis von EN 13155 und ASME B30.20