Keil-Endklemmen

ähnlich DIN 43148, feuerverzinkt

mit Keil, Bolzen und Kupfersplint

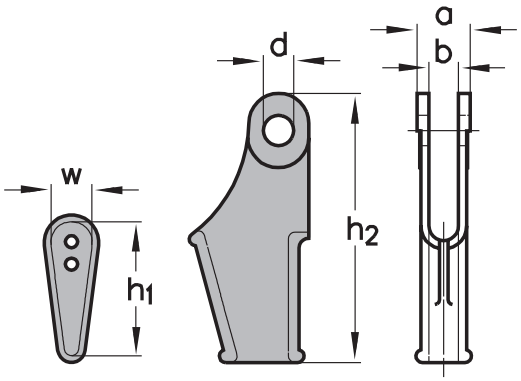

Nenngröße Seil-∅	Traglast	Anzahl der Kennlöcher	Abmessungen						Gewicht	Preis pro Stück
			a	b	d	h1	h2	w		
mm	kg	Stück	mm	mm	mm	mm	mm	mm	kg	Euro
2–3	50	0	15	8	7,5	37	66	12,5	0,1	8,60
4–5	250	0	23	12	12,0	67	108	16,0	0,4	18,50
6–7	500	3	26	14	14,0	85	150	30,0	0,8	22,60
8	500	2	26	14	14,0	81	150	24,0	0,7	21,00
9–12	500	1	26	14	14,0	76	150	20,0	0,7	21,00
10–12	1.000	2	31	17	17,0	81	163	24,0	0,8	27,00
12–14	1.000	1	31	17	17,0	76	163	20,0	0,8	27,00
12–15	2.500	0	40	20	20,0	107	220	36,0	2,6	66,50

Keil-Endklemmen

EN 13411-6, feuerverzinkt

mit Keil, Bolzen und Kupfersplint

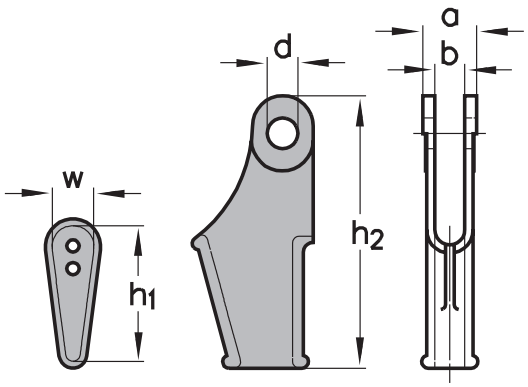

Nenngröße Seil-∅	Traglast	Anzahl der Kennlöcher	Abmessungen						Gewicht	Preis pro Stück
			a	b	d	h1	h2	w		
mm	kg	Stück	mm	mm	mm	mm	mm	mm	kg	Euro
6–7	1.800	3	28	14	16,0	85	152	30	0,9	112,50
8–10	1.800	2	28	14	16,0	81	152	24	0,9	112,50
11–12	2.200	2	31	17	17,0	81	163	24	1,2	122,50
13–15	5.000	0	40	21	20,0	112	218	36	2,3	245,00
16–17	5.500	0	52	24	25,0	148	273	56	6,3	340,00
18	5.500	0	52	24	25,0	136	273	49	6,3	351,00
19–20	8.000	0	63	29	25,0	161	276	52	7,5	422,00
21	10.000	0	66	30	33,5	218	370	80	12,9	597,00
22–25	10.000	0	66	30	33,5	190	370	78	12,9	616,00
26–30	12.000	0	91	37	48,5	212	486	88	27,0	1.090,00