Alu-Dreibock

Traglast 1.000 kg

Alu-Dreiböcke dienen zum Heben von Lasten, insbesondere an Stellen, die für herkömmliche Hebegeräte schwer zugänglich sind.

Ausstattung und Verarbeitung

- Der enorme Verstellbereich ist aufgrund der teleskopierbaren Füße möglich.
- Zusammenklappbar - Gesamtlänge (z.B. im Transportzustand) 2.000 mm.
- Rutschfeste Gummi-Metall Auflagen sind an der Unterseite der Verstellfüße montiert.
- Gewährleistung der Standsicherheit.

*** Zubehör**

Elektroseilwinde
Stirnradflaschenzug
Elektrokettenzug



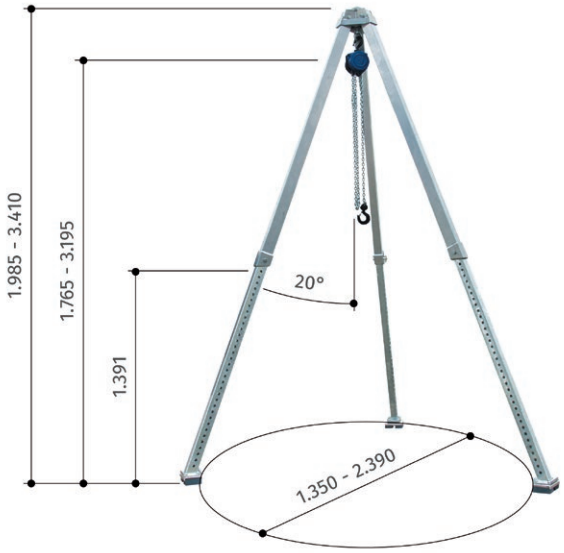

Modell 1621000

Modell	Traglast	Spreizweite	Aufbauhöhe	Einhängepunkt	Gewicht	Preis pro Stück
	kg	mm	mm	mm	kg	Euro
1621000	1.000	1.350–2.390	1.985–3.410	1.765–3.195	54	**1.600,00**
1621001*	1.000	1.350–2.390	1.985–3.410	1.765–3.195	74	**2.600,00**

* mit Winde

mit Handseilwinde

Traglast 1.000 kg

Ausstattung und Verarbeitung

- Die Winde mit Kurbel verfügt über einen Trommeldirektgang zum schnellen Abwickeln des unbelasteten Seiles (mit integriertem Sicherheitslasthaken).
- Die Winde ist demontierbar und in beliebiger Höhe am Alu-Dreibock anflanschbar.
- Aufgrund der von uns eingesetzten Alu-Sonderprofile beträgt die Traglast bei unserem Standard-Alu-Dreibock 1.000 kg. Daher haben wir auch eine Handseilwinde ausgewählt, die in allen Seillagen ebenfalls eine Traglast von 1.000 Kg aufweist.

Seilwinde	
Traglast	1.000 kg
Seil-∅	8 mm
Seilaufnahme max.	25 m
Hub pro Kurbelumdrehung	23–57 mm

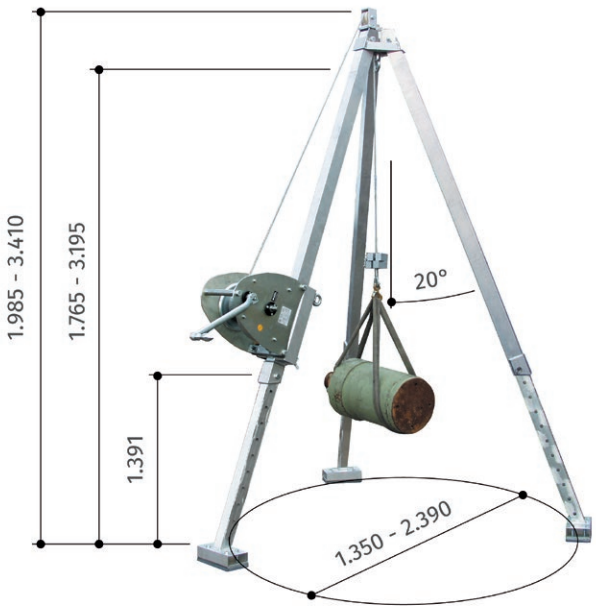

Modell 1621001