Drahtseilkloben

Traglast 1.000–6.400 kg, einrollig klappbar, mit Stahlrolle

Drahtseilkloben ermöglichen durch Aufklappen einer Seitenklappe ein einfaches Auflegen des Seils auf die Rolle. Zum schnellen Herstellen eines Anschlagpunktes, bzw. zur Umlenkung eines Seils.

Ausstattung und Verarbeitung

- Durch Schwenken des Hakens in Zugrichtung wird der Kloben sicher verriegelt.
- Die Rollen aus hochwertigem Stahlguss haben mechanisch bearbeitete Seilrillen und sind mit Permaglide® Gleitlagern ausgestattet.
- Bei der Auswahl und Einstufung von Drahtseilkloben sind die Grundsätze für Seiltriebe DIN 15020 zu beachten.

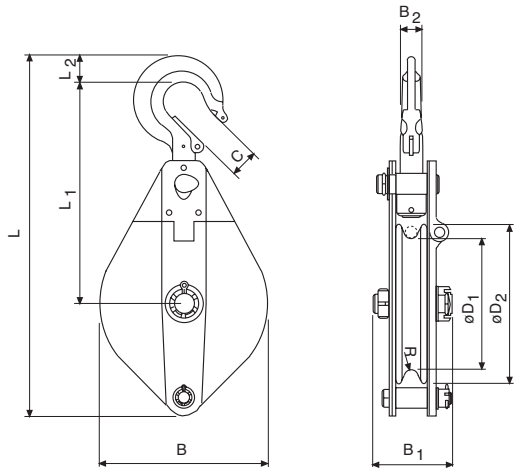



Modell	Traglast	bis Seil-Ø	Rollen-Ø	Gewicht	Preis pro Stück
	kg	mm	mm	kg	Euro
Kloben 1000	1.000	7	85	3,3	**176,00**
Kloben 2000	2.000	13	150	8,9	**286,00**
Kloben 3200	3.200	15	180	15,5	**376,00**
Kloben 6400	6.400	18	210	26,5	**655,00**

↗ Hinweise

Drahtseilkloben sind nicht für den Personentransport bestimmt und dürfen für diesen Zweck nicht verwendet werden.

Modell	Abmessungen									
	B	B_1	B_2	C	Rollen-Ø D_1	Ø D_2	L	L_1	L_2	R
	mm	mm	mm	mm	mm	mm	mm	mm	mm	mm
Kloben 1000	118	76	17	23	85	105	305	200	23	4
Kloben 2000	199	92	24	27	150	190	425	263	30	7
Kloben 3200	230	108	28	31	180	220	496	295	40	9
Kloben 6400	270	116	35	42	210	260	655	375	47	10